Installation du VISION

Configuration

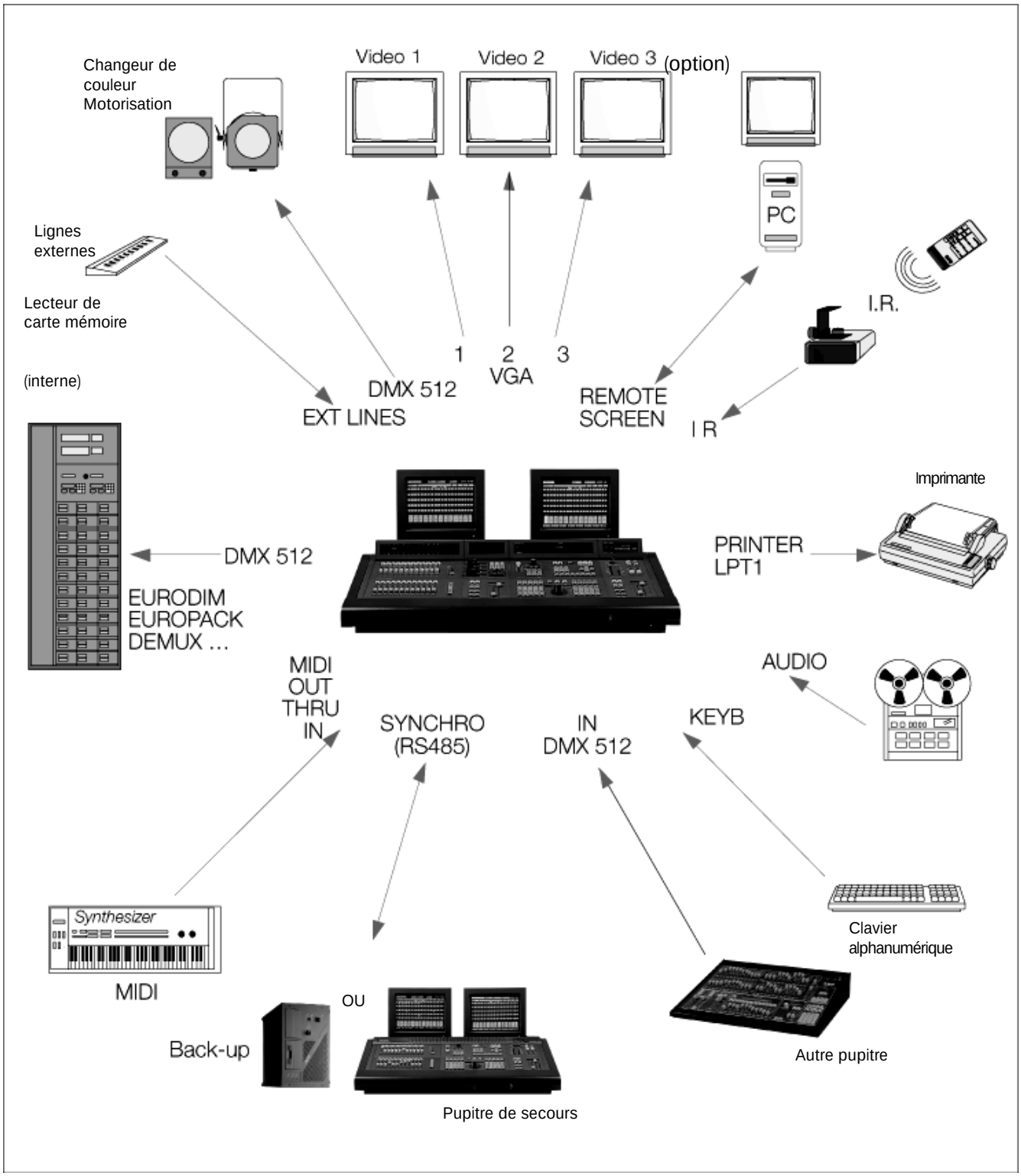

Sommaire

1.A	Réception et déballage du pupitre	4
	Conditions climatiques admises:	4
1.B.1	Préparation de l'endroit ou poser le pupitre	4
1.B.2	Pose du pupitre	5
1.C.1	Alimentation électrique	5
1.C.2	Remarque importante à propos des câbles d'alimentation	5
1.C.3	Connexions électriques	7
1.E	Configuration du panneau arrière du pupitre	8
1.F	Configuration du panneau arrière du système de secours 19"	10
1.G	Câblages d'interconnexion	12
1.H	Installation des moniteurs	17
1.I	Initialisation du système (Cold Start)	18

1.A Réception et déballage

Dès que vous recevez votre équipement, examinez l'appareillage reçu.

Si vous notez quelque dommage, contactez immédiatement le transporteur et faites dûment enregistrer votre réclamation avec les défauts constatés.
Soyez convaincus que lorsque cet équipement a quitté nos usines, il se trouvait en parfait état.

Vérifiez si ce qui vous a été fourni est conforme à la note d'envoi et si celle-ci est conforme à votre commande (vous trouverez les références de votre pupitre sur une étiquette d'identité apposée sur la face arrière de l'appareil).
Si tel n'est pas le cas, contactez immédiatement votre fournisseur et celui-ci éclaircira la situation afin de vous donner entière satisfaction.

Conditions admissibles d'entreposage :

Température : -10 à +50° C
: taux de variation 20°/heure

Humidité relative : 20 à 80 % sans condensation.

1.B1 Pose du pupitre

La surface sur laquelle vous poserez le pupitre sera lisse, nivelée et solide.
Prévoyez suffisamment d'espace autour du pupitre pour :

- Ouvrir le pupitre
- Laisser libre accès aux connections située à l'arrière du pupitre
- Permettre une circulation d'air autour des ventilateurs afin de prévenir toute surchauffe du pupitre.

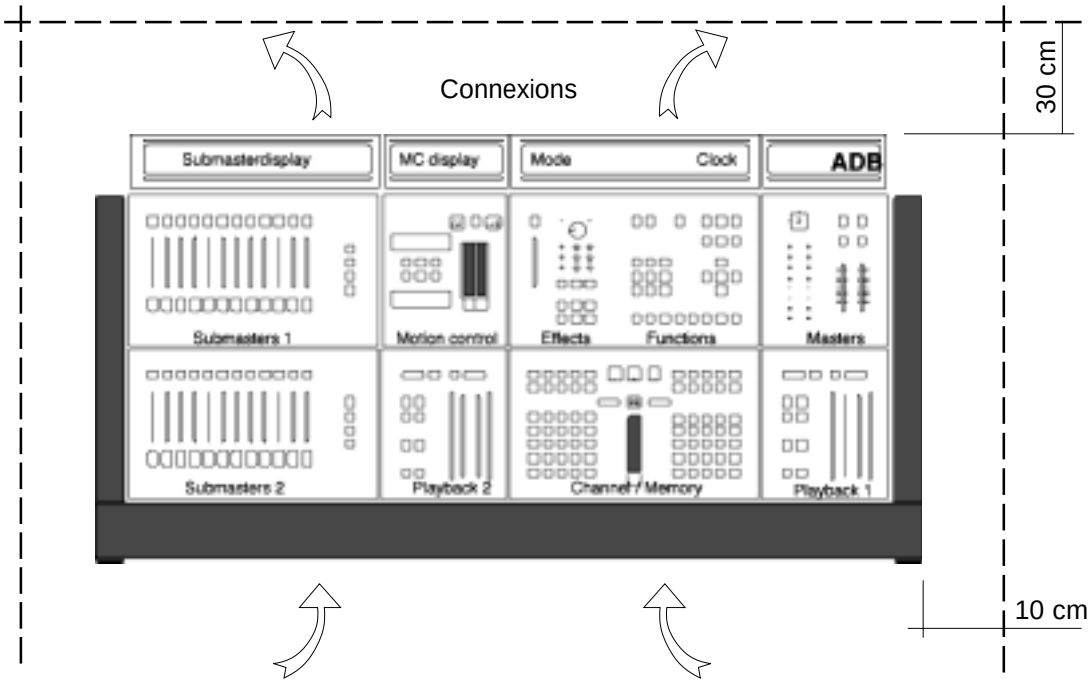

(plus si vous utiliser une souris un track-ball ou une tablette graphique)

1.B.2 Installation du pupitre

- Vision est un pupitre professionnel à mémoire, équipement classifié Classe I conçu et fabriqué selon la norme EN60950, CE certifié.
- Il n'y a rien de particulier à prévoir pour la pose des équipements; toutefois, l'endroit où l'appareillage sera installé doit être propre, exempt de poussière, avoir une température comprise entre 5 et 35° C et une humidité relative de 20 à 80 % sans condensation.
  La consommation de boisson et de nourriture au-dessus du pupitre est à déconseiller car les déchets qui s'y introduiraient accidentellement pourraient endommager certaines fonctions.
- Le pupitre et les moniteurs sont à poser sur une table ou une console.
- Comme tout appareillage comportant des microprocesseurs et utilisant des techniques similaires, le VISION est sensible aux influences de l'électricité statique et il se peut que dans certaines conditions, ces influences affectent son fonctionnement.
  Dans ce cas, il y aura lieu de prévoir le placement de tapis antistatiques au sol et peut-être de rendre l'atmosphère un peu plus humide.
  Dans tous les cas ou le sol est recouvert d'un tapis, celui-ci sera un tapis antistatique.
- Pour éviter toute perte de temps et l'endommagement de l'équipement, l'installateur suivra scrupuleusement les instructions des schémas d'installation et les emplacements des câbles à connecter repérés au dos de l'appareil.
- Avant la mise sous tension de n'importe quel élément, on vérifiera que leurs caractéristiques se situent dans les limites d'utilisations définies.
- A noter qu'aucune interconnexion ne peut se faire lorsque le système est sous tension, sinon le fonctionnement peut être perturbé et peut même être endommagé dans certaines circonstances.

1.C.1 Alimentation

Tension alternative de 220 V ou 240 V qui peut fluctuer au maximum entre 180 et 265 V, fréquence 50 ou 60 Hz.
Comme tous équipement utilisé en informatique, votre VISION est sensible aux caractéristiques du réseau et en particulier aux variations et aux pointes de tension.

Par conséquent, il sera parfois nécessaire d'utiliser un stabilisateur adéquat.

Veuillez nous consulter si vous avez certains doutes à ce sujet.

La ligne d'alimentation aura une protection par fusibles ou disjoncteurs et sera munie d'une prise de terre réglementaire pour la sécurité des personnes.

En exécution spéciale, la tension d'alimentation peut être de 110 V pouvant fluctuer entre 90 et 132 V.

1.C.2 Remarque à propos des câbles d’alimentation

Les câbles d'alimentation et autres connexions représentent une part importante de votre équipement et contribuent à assurer sa sécurité et son bon fonctionnement.
Déconnectez toujours un câble en le tenant par sa fiche, jamais en tirant sur le câble.
N'utilisez jamais de câble ou de connecteur en mauvais état, vérifiez-les à chaque installation ou périodiquement sur les équipements installés à demeure.
N'associez jamais ensemble un câble d'alimentation et un câble data.

1.C.3 Raccordement électrique

Pour prévenir tous risques d'accident électrique, il n'y aucune nécessité d'ouvrir l'appareil pour en assurer la bonne utilisation.
Si pour des raisons de contrôle, service ou réparation il s'avérait nécessaire de l'ouvrir, faites appel à un spécialiste qualifié.
Déconnectez toujours le câble d'alimentation avant d'ouvrir le pupitre,

LE 220 V EST PRÉSENT DANS L'APPAREIL.

Pour garantir la sécurité et la fiabilité en opération, cet appareil est équipé d'une isolation galvanique. Cette isolation a été testée sous 500 V DC, afin de prévenir les boucles de terre ou une tension éventuellement présente sur un câble ou connecteur accessible par l'utilisateur.

Un raccordement sur une alimentation inappropriée endommagerait irréversiblement le pupitre.

C'est la responsabilité de l'utilisateur de veiller à utiliser le VISION pour les utilisations prévues et de vérifier les équipements qui seraient raccordés au pupitre.

Le VISION est un équipement professionnel développé en vue d'une utilisation simple et aisée. Néanmoins, on fera appel à un personnel qualifié pour toute installation ou réparation.

1.E Configuration du panneau arrière du pupitre

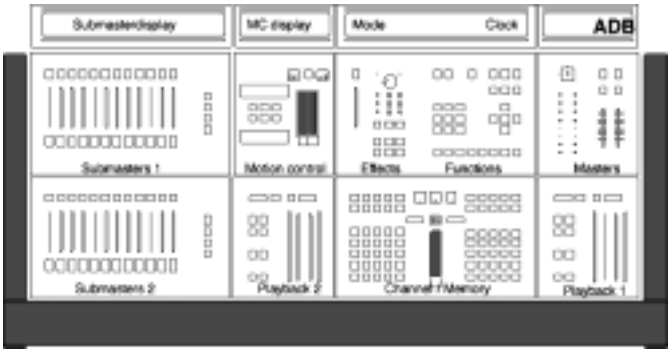

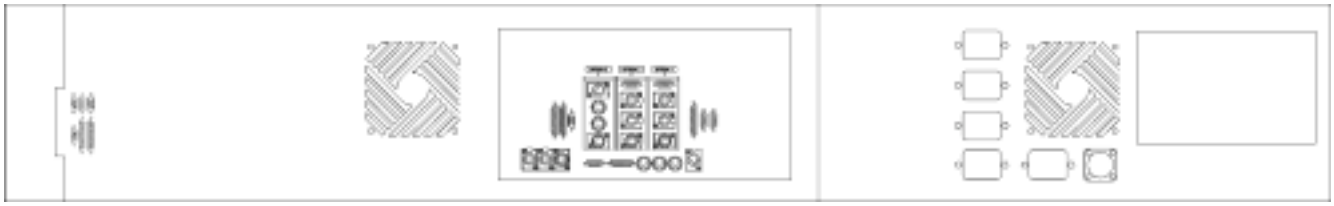

Vue arrière duVISION

En regardant vers l'arrière de l'appareil: groupes de connecteurs situés à droite.

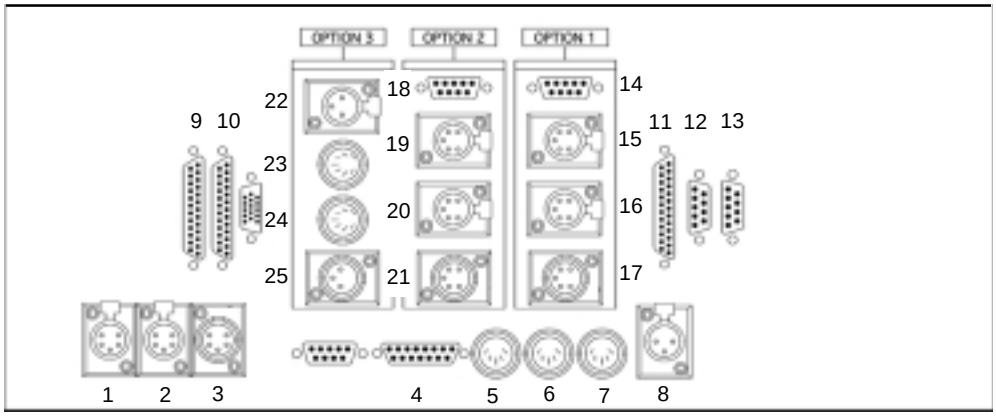

1	DMX OUTPUT 1	Sorties des DMX 1 à 512	(connecteur XLR5-FX)
2	DMX OUTPUT 2	Sorties des DMX 513 à 1024	(connecteur XLR5-FX)
3	DMX INPUT 1	Entrée DMX 512	(connecteur XLR5-MX)
4	EXTERNAL LINES	10 entrées à distance contact fermé	(connecteur DA 15 S)
5	MIDI OUT	Sortie MIDI entièrement programmable	(connecteur 5 P-DIN- fem)
6	MIDI THRU	Liaison MIDI à travers le pupitre	(connecteur 5 P-DIN- fem)
7	MIDI IN	Entrée MIDI entièrement programmable	(connecteur 5 P-DIN- fem)
8	AUDIO IN	Niveau de 0 dB envoyé dans Audio IN	(connecteur XLR3-FX)
12	DESK A / B	Interrupteur de sélection A/B installé	(connecteur DE09 S)
13	DIM A / B	Interrupteur de sélectiondu DIM A/B installé	(connecteur DE09 S)

Connecteurs des cartes optionnelles

OPTION 1

14	SYNC / SCREEN	Ligne data RS485 utilisée pour synchroniser deux VISION ou encore, ligne data utilisée pour un moniteur de contrôle	(connecteur DE09 S)
	configuration 1		
15	DMX out 2 b	Sortie supplémentaire (DMX 513-1024)	(connecteur XLR5-FX)
16	DMX out 1 b	Sortie supplémentaire (DMX 1-512)	(connecteur XLR5-FX)
17	Non utilisé		
	Setting 2		
15	REMOTE OUT	Sortie RS485 pour des équipements à distance	(connecteur XLR5-FX)
16	Non utilisé		
17	REMOTE IN	Entrée RS485 qui permet à des équipements à distance de contrôler VISION.	(connecteur XLR5-MX)

OPTION 2

18	SYNC / SCREEN	Ligne data RS485 utilisée pour synchroniser deux VISION ou encore, ligne data utilisée pour un moniteur de contrôle	(connecteur DE09 S)
19	DMX OUT 3	Sortie supplémentaire DMX 1024 - 1536	(connecteur XLR5-FX)
20	DMX OUT 4	Sortie supplémentaire DMX 1536 - 2048	(connecteur XLR5-FX)
21	DMX IN 2	Entrée supplémentaire DMX 513 - 1024	(connecteur XLR5-MX)

OPTION 3

22	SMPTE IN	Entrée time code SMPTE	(connecteur XLR3-FX)
23	INFRA-RED 1	Entrée 1 de la télécommande Infrarouge	(connecteur 7 P-DIN- fem)
24	INFRA-RED 2	Entée 2 de la télécommande Infrarouge	(connecteur 7 P-DIN- fem)
25	SMPTE THRU	Ligne SMPTE Time Code THRU	(connecteur XLR3-MX)

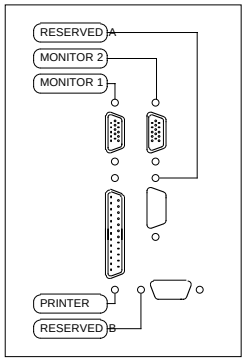

En regardant vers l'arrière de l'appareil: groupes de connecteurs situés à gauche.

1	SVGA	Sortie premier moniteur vidéo couleur	(connecteur DE09 S)
2	SVGA	Sortie deuxième moniteur vidéo couleur	(connecteur DE09 S)
3	PRINTER	Port parallèle pour l'imprimante	(connecteur DB25 S)

Le connecteur sériel 1 (COM 1) utilisé pour la souris ou le trackball et le connecteur du clavier sont installés sur la face avant de l'appareil, à côté du lecteur de disquette.

Electrical connecteurs

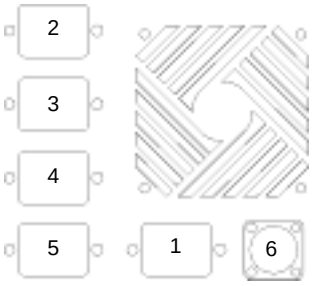

1	220 V INPUT		(connecteur IEC 320-C14)
2	220 V OUTPUT 1	Pour le moniteur 1	(connecteur IEC 320-C14)
3	220 V OUTPUT 2	Pour le moniteur 2	(connecteur IEC 320-C14)
4	220 V OUTPUT 3	Pour d'autres appareils	(connecteur IEC 320-C14)
5	220 V OUTPUT 4	Pour d'autres appareils	(connecteur IEC 320-C14)

Les sorties 1 à 4 sont allumées ou éteintes par l'interrupteur principal du pupitre.

6	REMOTE	Utilisé pour le contrôle à distance d'appareil (relais, contacteurs) via une ligne en bas voltage. Celle-ci est allumée ou éteinte par l'interrupteur principal du pupitre.	(connecteur.....)

1.F Configuration du panneau arrière du système de secours (Back-up 19”)

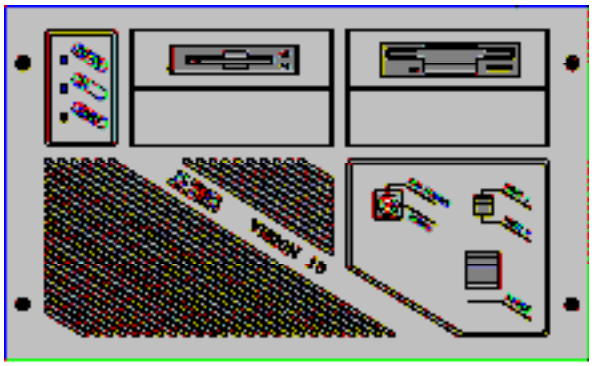

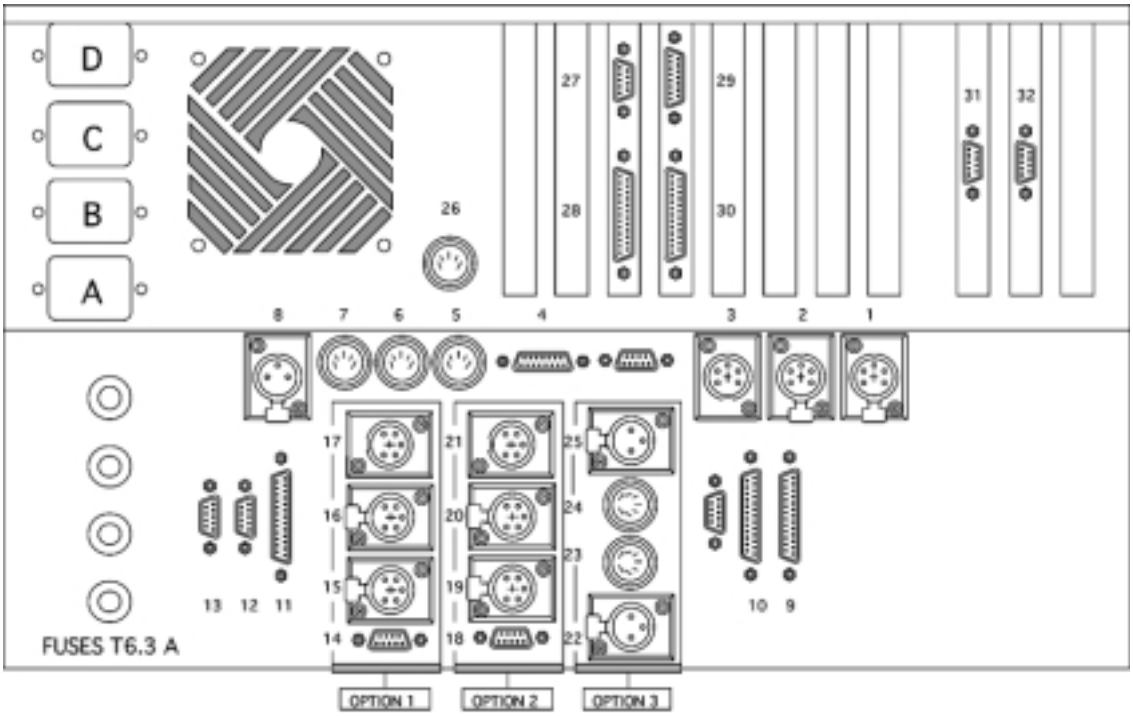

1	DMX OUTPUT 1	1 - 512 DMX outputs	(connector XLR5-FX)
1	DMX OUTPUT 1	Sortie des DMX 1 à 512	(connecteur XLR5-FX)
2	DMX OUTPUT 2	Sortie des DMX 513 à 1024	(connecteur XLR5-FX)
3	DMX INPUT	Entrée DMX 512	(connecteur XLR5-MX)
4	EXTERNAL LINES	10 entrées à distance contact fermé	(connecteur DA 15 S)
5	MIDI OUT	Sortie MIDI entièrement programmable	(connecteur 5 P-DIN)
6	MIDI TRHU	Liaison MIDI à travers le pupitre	(connecteur 5 P-DIN-)
7	MIDI IN	Entrée MIDI entièrement programmable	(connecteur 5 P-DIN)
8	AUDIO IN	Niveau de 0 dB envoyé dans Audio IN	(connecteur XLR3-FX)

Connecteurs des cartes optionnelles

OPTION 1	14	SYNC/SCREEN	Ligne data RS485 utilisée pour synchroniser deux VISION ou encore, ligne data utilisée pour un moniteur de contrôle	(connecteur DE09 S)
	configuration 1			
	15	DMX out 2 b	Sortie supplémentaire (DMX 513-1024)	(connecteur XLR5-FX)
	16	DMX out 1 b	Sortie supplémentaire (DMX 1-512)	(connecteur XLR5-FX)
	17	Non utilisé		
	configuration 2			
	15	REMOTE OUT	Sortie RS485 pour équipements à distance	(connecteur XLR5-FX)
	16	Non utilisé		
	17	REMOTE IN	Entrée RS485 qui permet à des équipements à distance de contrôler VISION.	(connecteur XLR5-FX)
OPTION 2	18	SYNC/SCREEN	Ligne data RS485 utilisée pour synchroniser deux VISION ou encore, ligne data utilisée pour un moniteur de contrôle	(connecteur DE09 S)
	19	DMX OUT 3	Sortie supplémentaire (DMX 1024 - 1536)	(connecteur XLR5-M)
	20	DMX OUT 4	Sortie supplémentaire (DMX 1536 - 2048)	(connecteur XLR5-M)
	21	DMX IN 2	Entrée DMX 513 - 1024	(connecteur XLR5 MX)
OPTION 3	22	SMPTE IN	Entrée du time code SMPTE	(connecteur XLR3-FX)
	23	INFRA-RED 1	Entée 1	(connecteur 7P-DIN-F)
	24	INFRA-RED 2	Entée 2	(connecteur 7P-DIN-F)
	25	SMPTE THRU	Ligne time code SMPTE THRU	(connecteur XLR3-Mx)
	26	KEYBOARD	Connexion du clavier AZERTY ou QWERTY	
	27	COM 1	Connecteur sériel 1	
	28	PRINTER	Port parallèle pour l'imprimante	(connecteur DB25 S)
	30	GAME	Port de jeu	
	31	SVGA	Sortie premier moniteur vidéo couleur	(connecteur DE09 S)
	32	SVGA	Sortie deuxième moniteur vidéo couleur	(connecteur DE09)

Connecteurs électriques

A	220 V INPUT		connecteur IEC 320- C14
B	220 V OUTPUT 1	Pour le moniteur 1	connecteur IEC 320- C14
C	220 V OUTPUT 2	Pour le moniteur 2	connecteur IEC 320- C14
D	220 V OUTPUT 3	Pour d'autres appareils	connecteur IEC 320- C14

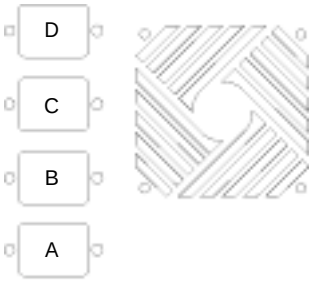

Les sorties B à D sont allumées ou éteintes par l'interrupteur principal du pupitre.

1.G Câblage d'interconnexion

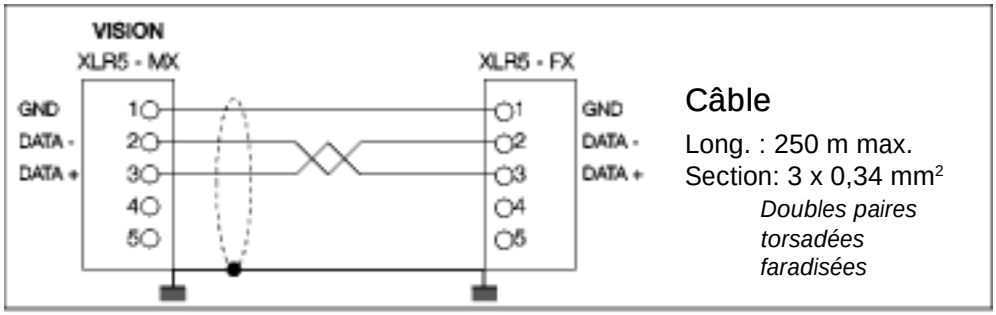

Câble

Long. : 250 m max.
Section: 3 x 0,34 mm²

Doubles paires torsadées faradisées

VISION avec

EUROPACK
DEMUX 24/48/60
DATA BOOSTER
MUX 120
MULTIPRO
POWER GELBUS 2

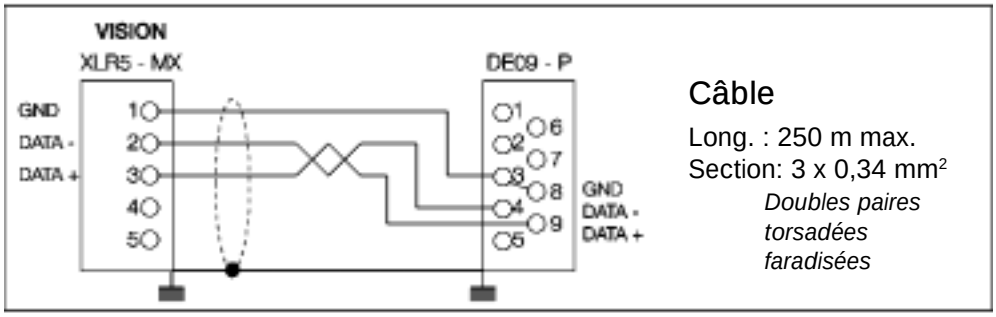

Câble

Long. : 250 m max.
Section: 3 x 0,34 mm²

Doubles paires torsadées faradisées

VISION avec

DEMUX 240

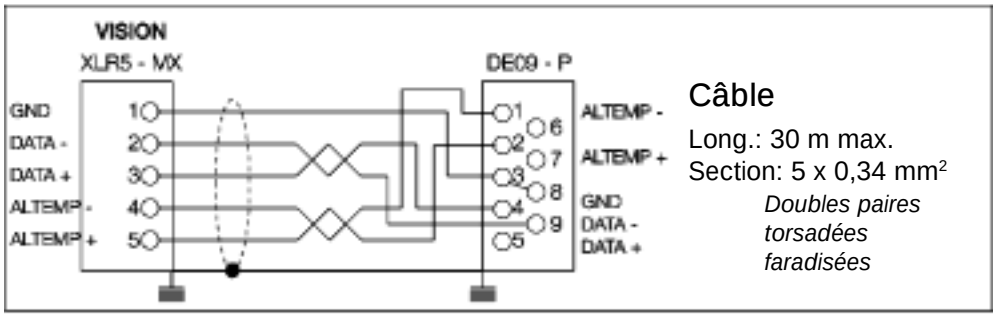

Câble

Long.: 30 m max.
Section: 5 x 0,34 mm²

Doubles paires torsadées faradisées

VISION avec

EURODIM

ALTEMP =
Alarme de Température

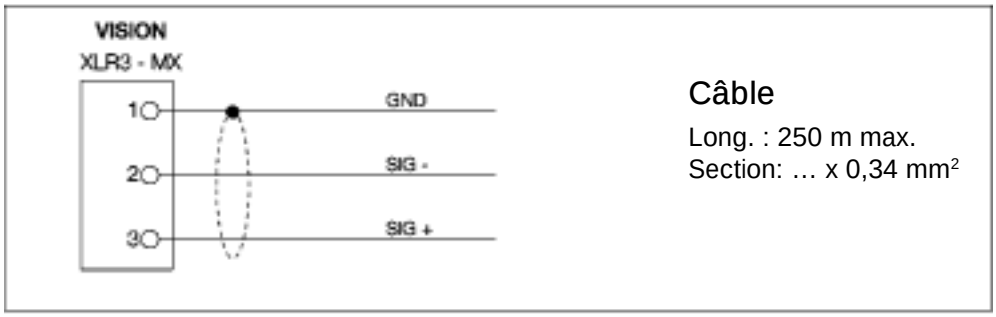

Câble

Long. : 250 m max.
Section: … x 0,34 mm²

VISION avec

AUDIO

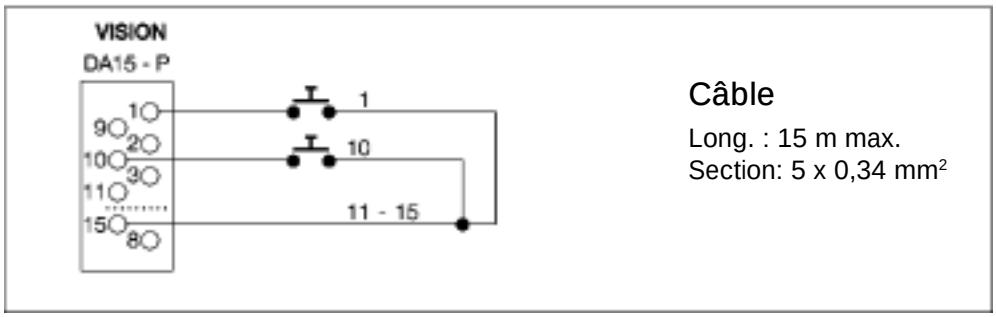

Câble

Long. : 15 m max.
Section: 5 x 0,34 mm²

VISION avec

Lignes externes

VISION avec

MIDI IN
MIDI THRU
MIDI OUT

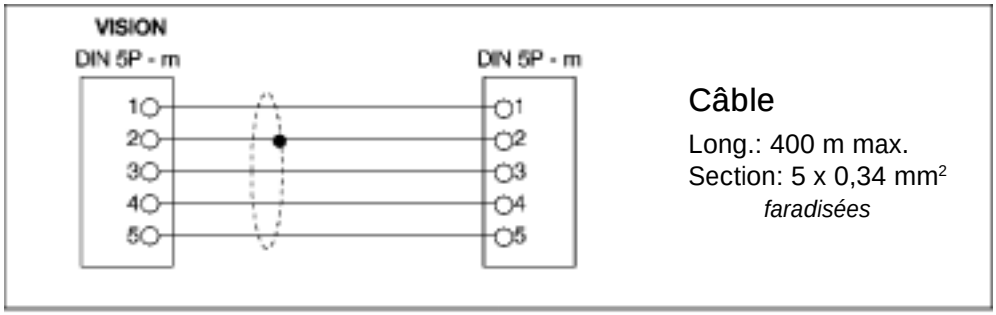

VISION avec

Récepteurs I.R.

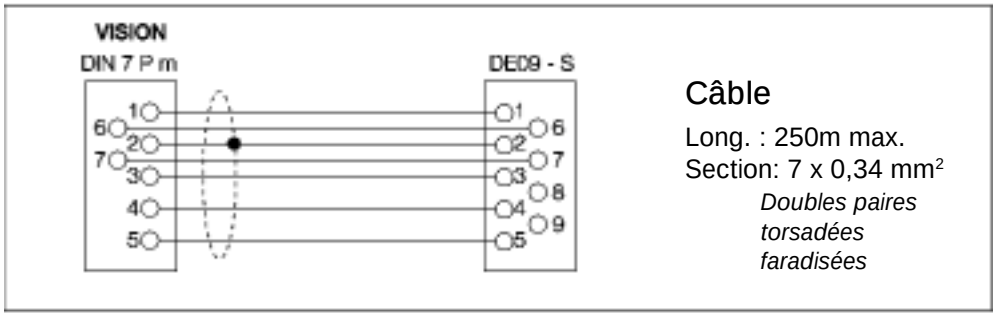

VISION avec

Entrée DMX

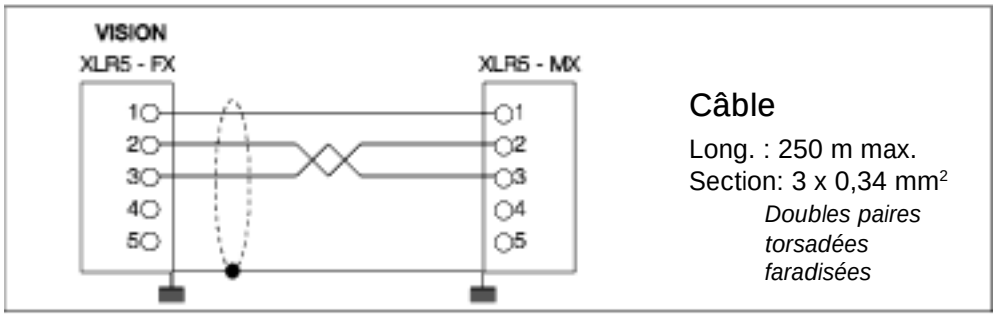

VISION

Interrupteur de sélection de gradateurs

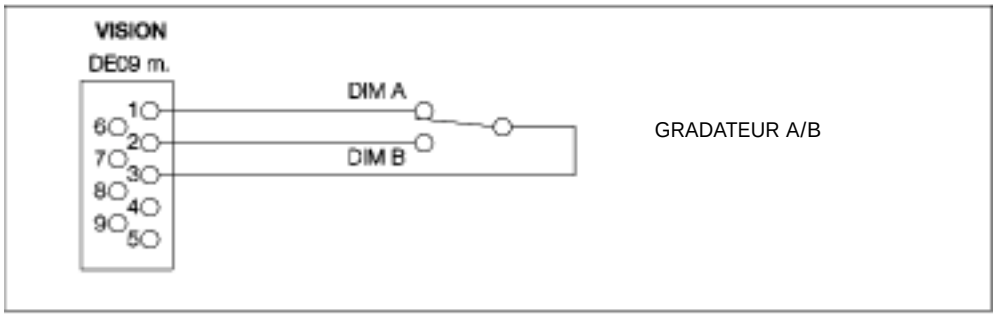

VISION

Interrupteur de sélection de pupitres

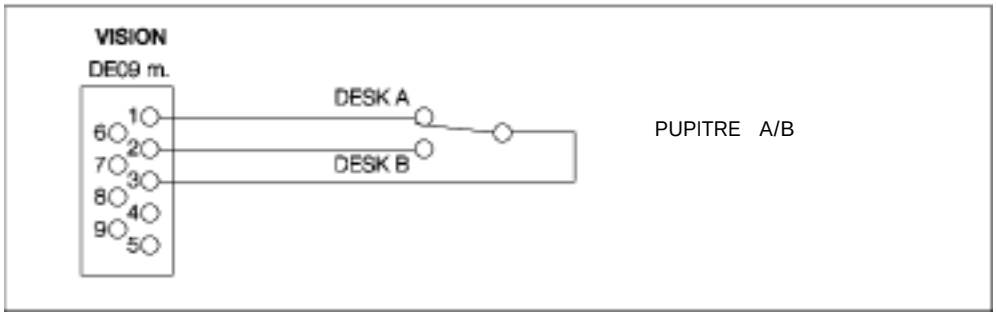

Câble

Long. : 250 m Max
Section: 3 x 0,34 mm²
Doubles paires torsadées faradisées

VISION

REMOTE OUT
RS485

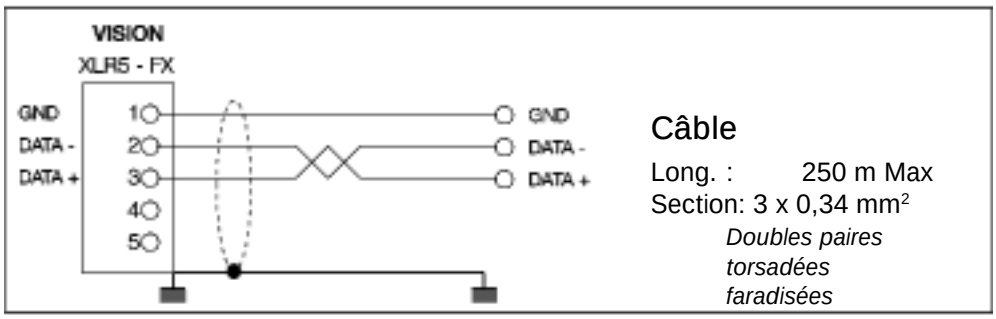

Câble

Long. : 250 m Max
Section: 3 x 0,34 mm²
Doubles paires torsadées faradisées

VISION

REMOTE IN
RS485

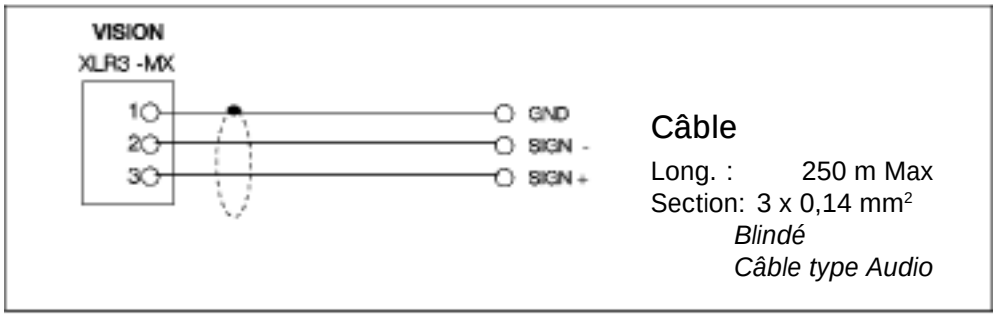

Câble

Long. : 250 m Max
Section: 3 x 0,14 mm²
Blindé
Câble type Audio

VISION

SMPTE OUT

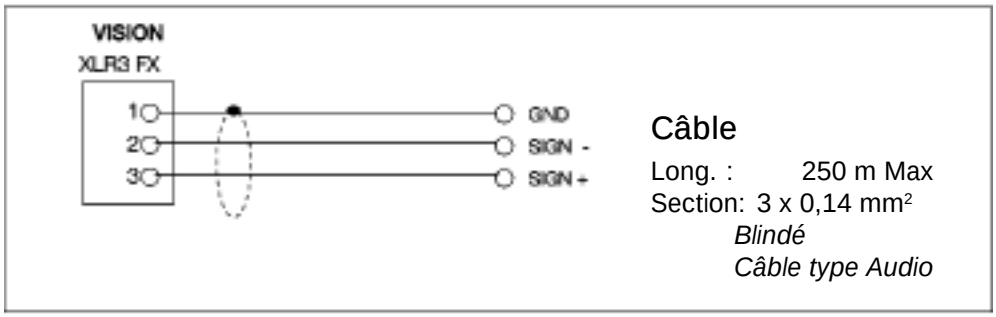

Câble

Long. : 250 m Max
Section: 3 x 0,14 mm²
Blindé
Câble type Audio

VISION

SMPTE IN

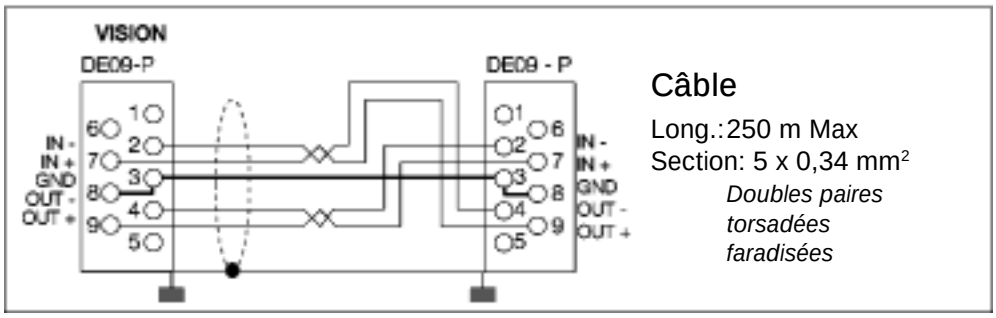

Câble

Long.:250 m Max
Section: 5 x 0,34 mm²
Doubles paires torsadées faradisées

VISION

SYNC / SCREEN
RS485

MONITEUR

Câble signal -directement attaché au moniteur

- Entrée Vidéo
  Le connecteur 15-pin mini sub-D est sur le câble de signal de captation pour les VGA IBM, 8514A ou compatible avec des adaptateurs graphiques. Ci-dessous, la liste des assignations des pin

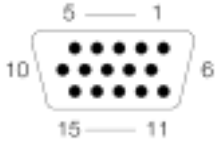

Pin No	Signal
1	Red Video
1	Video rouge
2	Video verte
3	Video bleue
4	Masse
5	EPS1
6	Masse rouge
7	Masse verte
8	Masse bleue
9	Pas de connexion
10	Masse Sync
11	Masse
12	Pas de connexion
13	H.Sync
14	V.Sync
15	Pas de connexion

- VISION : Mini D-Sub 15 femelle
- Câble : Mini D-Sub 15 mâle
- Longueur du câble : 1500 mm ± 20 mm
- Signal Video : Analogue 0.7 Vpp/ 75 ohm
  Signal de synchronisation positif
- SYNC séparée : Niveau TTL
- SYNC horizontal : positif / négatif
- SYNC vertical : positif / négatif

Imprimante

Connecteur en parallèle - Article LTP1 Standard (câble du type centronique)

- VISION : DB25-S femelle
- Cable : DB25-P mâle

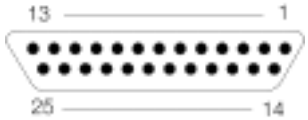

Pin No	Signal Name	Abreviation	Direction
1	Strobe	STROBE	Output
2	Data 0	DATA0	Output
3	Data 1	DATA1	Output
4	Data 2	DATA2	Output
5	Data 3	DATA3	Output
6	Data 4	DATA4	Output
7	Data 5	DATA5	Output
8	Data 6	DATA6	Output
9	Data 7	DATA7	Output
10	Acknowledge	ACK-	Input
11	Busy	BUSY	Input
12	Paper empty	PE	Input
13	Select	SLCT	Input
14	Auto feed	AUTO FEED-	Output
15	Printer error	PERROR-	Input
16	Initialize printer	INIT-	Output
17	Select input	SKCT IN-	Output
18-25	Ground	GND	

PORT SERIEL 1 (COM 1)

Souris (à l'avant du pupitre)

- VISION : DE09-S femelle
- Cable : DE09-P mâle

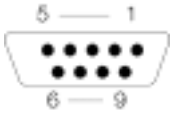

Pin No	Input	Output	Signal	Description
1	x		DCD	Récepteur d'informations
2	x		RXD	Récepteur d'informations
3		x	TXD	Transmission de données
4		x	DTR	Fin d'informations prête
5	x	x	GND	Signal GND
6	x	x	DSR	Installation de données prête
7		x	RTS	Demande à envoyer
8	x		CTS	Envoi autorisé
9	-	-	-	Non connecté

PORT SERIEL 2 (COM 2)

Digitalisation, PC…

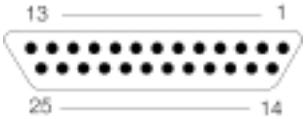

- VISION : DB25-P mâle
- Cable : DB25-S mâle

Pin No	Circuit	Description
1	...	Masse de protection
2	TX	Données transmises
3	RX	Données reçues
4	RTS	Demande d'envoi
5	CTS	Envoi autorisé
6	DSR	Groupe de données prêtes
7	Sig.GND	Signal de masse (retour commun)
8	DCD	Détecteur de signal de ligne de réception
9	-	Réservé pour test de groupe de données
10	-	Réservé pour test de groupe de données
11	-	Non assigné
12	DCD2	Détecteur du signal de réception n2
13	CTS2	Détecteur du signal 2 d'émission
14	TX2	Transmission Signal élément timing
15	DB	Transmission de
16	SBB RX 2	Réception de données secondaire
17	DD	
18	-	Non assigné
19	RTS2	Demande d'envoi secondaire
20	DTR	Terminal de données prêts
21	CG	Détecteur de qualité de signal
22	RI	Indicateur de
23	CH/CI	Sélecteur de la vitesse du signal de données
24	DA	Transmission Signal element timing
25	-	Non assigné

1.H Installation du moniteur video

Afin d'éviter toute surchauffe, soyez sûr que les ouvertures de ventilations des moniteurs soient dégagées.
Le moniteur ne peut être placé près d'une source de chaleur ou posé sur une surface non rigide qui obstruerait les ouvertures de ventilation disposées sous l'appareil.

Généralités

- Si l'image rendue paraît incorrecte, assurez-vous de la bonne position des boutons et interrupteurs.
- Le moniteur ne peut être ouvert que par un technicien qualifié.

Réglage du contraste

Réglage de la luminosité.

Réglage de la position horizontale de l'image

Réglage de la position verticale de l'image.

Réglage de la largeur de l'image.

Réglage de la hauteur de l'image.

Interrupteur ON - OFF

Spécification techniques

Image Tube	: Ultra VGA 14"
	dot pitch - 0.28 mm
	display area - 250 x 187 mm
Character Metrix	: 9 x 16 max
Bande passée	: 65 Mhz
Entrée Video	: 15 pin D-type connector, analogique.
Fréq. Hori.	: 31.5/37.8/49.09/49.3 Mhz.
Fréq. Vert.	: 50 - 100 Mhz.
Alimentation	: 90 - 264 Vac, 50/60 Mhz (interrupteur d'alimentation supplémentaire).
Poids	: 11 Kg.
Dimensions (mm)	: 356 (l) x 348 (h) x 380 (L).

1.I Initialisation du système (Cold Start)

Software RESET
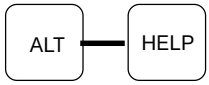
Eteignez votre pupitre, poussez simultanément les touches “ALT” et “HELP” sur la platine “Special Functions”, ensuite allumez votre pupitre tout en poussant toujours les deux touches jusqu'au chargement complet du programme VISION.